Riviera

SCM-124 Rev.0

- Denominazione legale e merceologica del prodotto: **mobili da bagno**
- Legal title and title pertaining to market technology: **bathroom furniture**
- Gesetzliche Bezeichnung und Warenbenennung: **badmöbel**
- Dénomination légal et commerciale du produit: **meubles pour la salle de bain**

- **Produttore - Manufacturer - Hersteller - Producteur**
  Falegnameria Adriatica S. r. l.
  Contrada San Mauro, 5
  63077 Stella di Monsampolo del Tronto (AP)
  ITALY

- **ATTENZIONE: il produttore si riserva il diritto di apportare qualsiasi modifica senza alcun preavviso.**
- **ATTENTION: the manufacturer reserves the right to bring any modification without notice.**
- **ACHTUNG: der Hersteller behält sich das Recht vor, jede Änderung ohne Mitteilung vorzunehmen.**
- **ATTENTION: le producteur se réserve le droit de apporter quelconque modification sans aucun préavis.**

- TUTTI I PRODOTTI SONO CONFORMI ALLA **DIRETTIVA EUROPEA RoHS 2002/95/EC**
- ALL PRODUCTS ARE COMPLIANT TO THE **EUROPEAN DIRECTIVES RoHS 2002/95/EC**
- ALLE PRODUKTE ENTSPRECHEN DER **EUROPÄISCHEN RICHTLINIE RoHS 2002/95/EC**
- TOUS LES PRODUITS SONT CONFORMES À LA **DIRECTIVE EUROPÉENNE RoHS 2002/95/EC**

- **SMALTIMENTO DEI MATERIALI**
  Al fine di un corretto riciclo dei materiali, non disperdere il prodotto nell'ambiente, bensì avvertire l'AZIENDA COMUNALE per la raccolta dei rifiuti, avendo cura preventivamente di separare i componenti per tipologie di materiale (raccolta differenziata). Scansiona il QR code per le indicazioni sullo smaltimento degli imballaggi.
- **CLEARING OF MATERIALS**
  For a correct recycling of materials, do not waste the product in the environment, instead please call the MUNICIPAL COMPANY for the collection of garbage, caring beforehand for the parting of the components according to the typology of material (differentiated collection).
- **ENTSORGUNG DES VERBRAUCHSMATERIALS**
  Für ein korrektes Recycling der Werkstoffe, das Produkt nicht in der Umwelt freisetzen. Stattdessen informieren Sie den GEMEINDEBETRIEB für die Sammlung von Abfällen, und achten Sie dabei darauf, die Bestandteile je nach dem Materialtyp zu trennen (getrennte Sammlung).
- **MISE AU REBUT DU MATÉRIEL**
  Pour un correct recyclage du matériaux, ne pas jeter le produit dans la nature mais informez l'ENTREPRISE COMMUNALE pour la collecte des déchets, en ayant soin de séparer les composants par typologie du matériel (tri sélectif).

D.Lgs. 116/2020

Indicazioni per lo smaltimento degli imballaggi

onsen®
BATHROOM FURNITURE

www.onsen.it

FALEGNAMERIA ADRIATICA

www.faonline.it

LAVABO DA APPOGGIO / COUNTERTOP WASHBASIN / AUFSATZWASCHBECKEN / LAVABO À COMPTOIR / ΝΙΠΤΗΡΑΣ ΕΠΙΠΑΝΤΙΑΣ

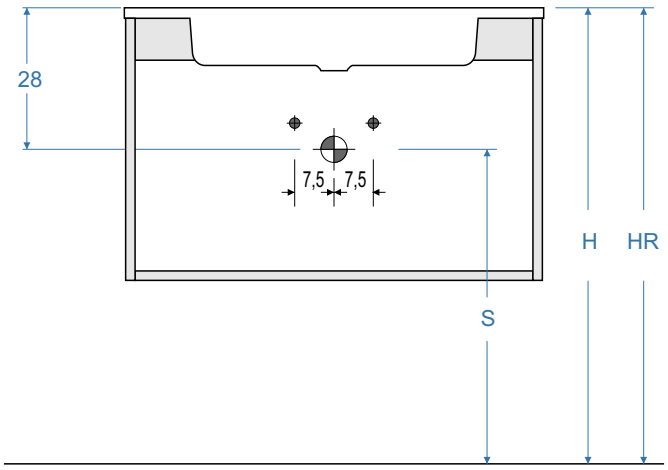

- **HR = Altezza consigliata HR = 88 cm.**
- **HR = Recommended height HR = 88 cm.**
- **HR = Empfohlene Körpergröße HR = 88 cm.**
- **HR = Hauteur recommandée HR = 88 cm.**
- **HR = Συνιστώμενο ύψος HR = 88 cm.**

- **H = Altezza mobile S = H - 28 cm. Esempio: H = 88 cm. S = 88 - 28 = 60 cm.**
- **H = Cabinet height S = H - 28 cm. Example: H = 88 cm. S = 88 - 28 = 60 cm.**
- **H = Schrankhöhe S = H - 28 cm. Beispiel: H = 88 cm. S = 88 - 28 = 60 cm.**
- **H = Hauteur du meuble S = H - 28 cm. Exemple : H = 88 cm. S = 88 - 28 = 60 cm.**
- **H = Ύψος ντουλαπιού S = H - 28 cm. Παράδειγμα: H = 88 cm. S = 88 - 28 = 60 cm.**

LAVABO DA APPOGGIO / COUNTERTOP WASHBASIN / AUFSATZWASCHBECKEN / LAVABO À COMPTOIR / ΝΙΠΤΗΡΑΣ ΕΠΙΠΑΝΤΙΑΣ

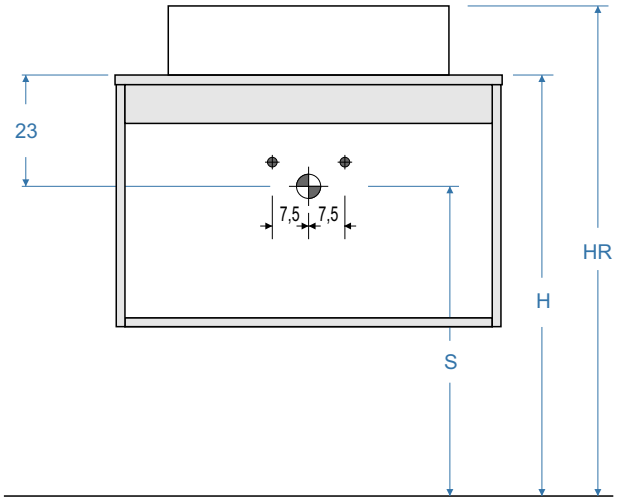

- **HR = Altezza consigliata HR = 90 cm.**
- **HR = Recommended height HR = 90 cm.**
- **HR = Empfohlene Körpergröße HR = 90 cm.**
- **HR = Hauteur recommandée HR = 90 cm.**
- **HR = Συνιστώμενο ύψος HR = 90 cm.**

- **H = Altezza mobile S = H - 23 cm. Esempio: H = 78 cm. S = 78 - 23 = 55 cm.**
- **H = Cabinet height S = H - 23 cm. Example: H = 78cm. S = 78 - 23 = 55 cm.**
- **H = Schrankhöhe S = H - 23 cm. Beispiel: H = 78 cm. S = 78 - 23 = 55 cm.**
- **H = Hauteur du meuble S = H - 23 cm. Exemple : H = 78cm. S = 78 - 23 = 55 cm.**
- **H = Ύψος ντουλαπιού S = H - 23 cm. Παράδειγμα: H = 78cm. S = 78 - 23 = 55 cm.**

ITA POSIZIONE SCARICHI | ENG POSITION OF DRAIN PIPES | GER POSITION DER ABFLUSSROHRE

FRA POSITION DES TUYAUX DE DÉCHARGE | GRE ΘΕΣΗ ΑΠΟΧΕΤΕΥΣΗΣ

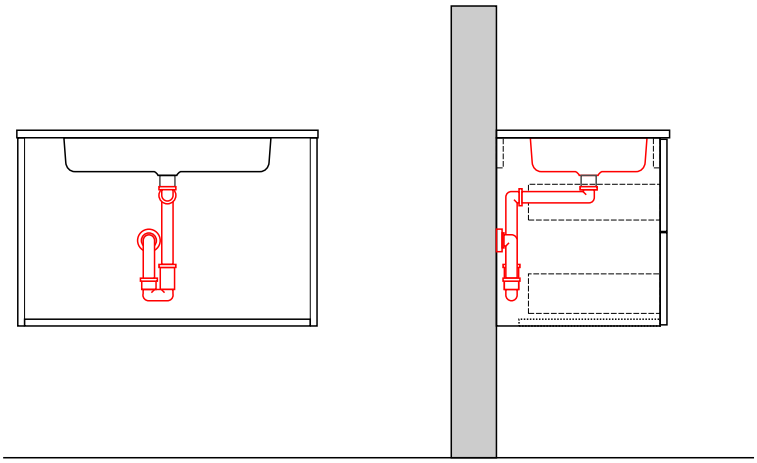

- *Se lo scarico non si trova ad una 'altezza da terra' adeguata per l'installazione di un sifone classico, utilizzare un kit salva-spazio come quello nel disegno. La maggior parte dei nostri mobili ha il vuoto sanitario, quindi c'è spazio tra i cassetti ed il muro. Il collo d'oca del sifone invece di stare sotto al lavabo verrà fatto verso il muro.*
- *If the drain is not at an adequate 'height from the ground' for the installation of a classic siphon, use a space-saving kit like the one in the drawing. Most of our furniture has a sanitary vacuum, so there is space between the drawers and the wall. The gooseneck of the siphon instead of being under the sink will be made towards the wall.*
- *Wenn der Ablauf keine ausreichende „Bodenhöhe" für den Einbau eines klassischen Siphons hat, verwenden Sie ein Platzsparset wie in der Zeichnung. Die meisten unserer Möbel haben einen Sanitärstaubsauger, sodass zwischen den Schubladen und der Wand Platz ist. Der Schwanenhals des Siphons befindet sich nicht unter der Spüle, sondern zur Wand.*
- *Si le drain n'est pas à une 'hauteur du sol' suffisante pour l'installation d'un siphon classique, utilisez un kit gain de place comme celui du dessin. La plupart de nos meubles ont un vide sanitaire, il y a donc de l'espace entre les tiroirs et le mur. Le col de cygne du siphon au lieu d'être sous l'évier sera fait vers le mur.*
- *Εάν η αποχέτευση δεν βρίσκεται σε επαρκές 'ύψος από το έδαφος' για την εγκατάσταση ενός κλασικού σιφονιού, χρησιμοποιήστε ένα κιτ εξοικονόμησης χώρου όπως αυτό στο σχέδιο. Τα περισσότερα από τα έπιπλά μας διαθέτουν ηλεκτρική σκούπα, έτσι υπάρχει χώρος μεταξύ των συρταριών και του τοίχου. Ο λαιμός της χήνας του σιφονιού αντί να είναι κάτω από τον νεροχύτη θα γίνει προς τον τοίχο.*

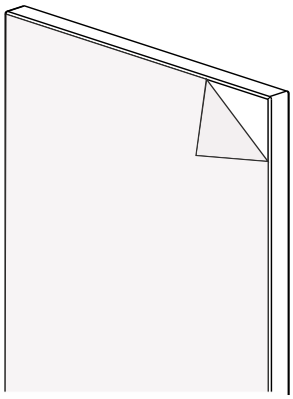

- Ove presente togliere la pellicola di protezione.
- If available, please remove the protective film and fully remove.
- Falls vorhanden, entfernen Sie die Schutzfolie
- Ne pas oublier d'ôter le film protecteur
- Αφαιρέστε τη μεμβράνη προστασίας, όπου υπάρχει

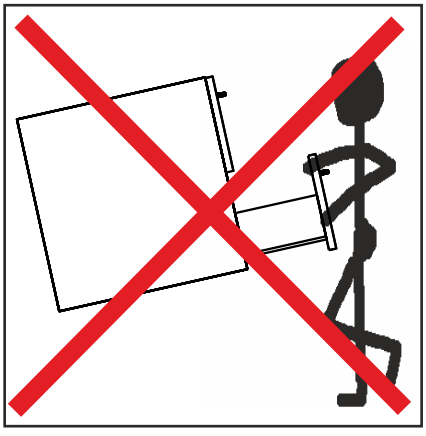

- **IMPORTANTE:** non sollevare la base porta lavabo facendo presa dai cassetti e non usare gli stessi come punti d' appoggio per raggiungere parti superiori.
- **IMPORTANT:** do not lift the base unit holding it on the drawers and do not use the same as supporting point in order to reach higher parts.
- **WICHTIG:** den Unterschrank nicht an den Schubladen hochheben und dieselben nicht als Stützpunkt benutzen um höhere Teile zu erreichen.
- **IMPORTANT:** ne soulevez pas le meuble par les tiroirs et n'utilisez pas les tiroirs comme appui.
- **ΣΗΜΑΝΤΙΚΟ:**μην ανασηκώνετε τη βάση στήριξης του νιπτήρα από τα συρτάρια και μη χρησιμοποιείτε τα συρτάρια ως σημείο στήριξης για να φτάσετε στα ψηλότερα σημεία.

ITA BASE PORTALAVABO | ENG WASHBASIN BASE UNIT | GER WASCHBECKENUNTERSCHRANK

FRA BASE PORTE-LAVABO | GRE ΒΑΣΗ ΣΤΗΡΙΞΗΣ ΝΙΠΤΗΡΑ

- - Il montaggio deve essere effettuato da personale tecnico competente
  - Data la dimensione e il peso del mobile sono necessarie due persone per il corretto posizionamento
- - The assembling must be carried out by competent technical personnel.
  - Considering the dimension and the weight of the furniture, two people are necessary to position it correctly.
- - Die Montage muss von sachkundigem technischen Personal ausgeführt werden.
  - Angesicht des Ausmaßes und des Gewichts sind zwei Personen für die korrekte Positionierung des Möbelstücks erforderlich.
- - Le montage doit être effectué par personnel technique compétent.
  - Vu la dimension et le poids du meuble, deux personnes sont nécessaires pour le correct positionnement.
- -Η τοποθέτηση πρέπει να γίνει από εξειδικευμένο τεχνικό προσωπικό
  - Λόγω του μεγέθους και του βάρους του επίπλου απαιτούνται δύο άτομα για τη σωστή τοποθέτηση

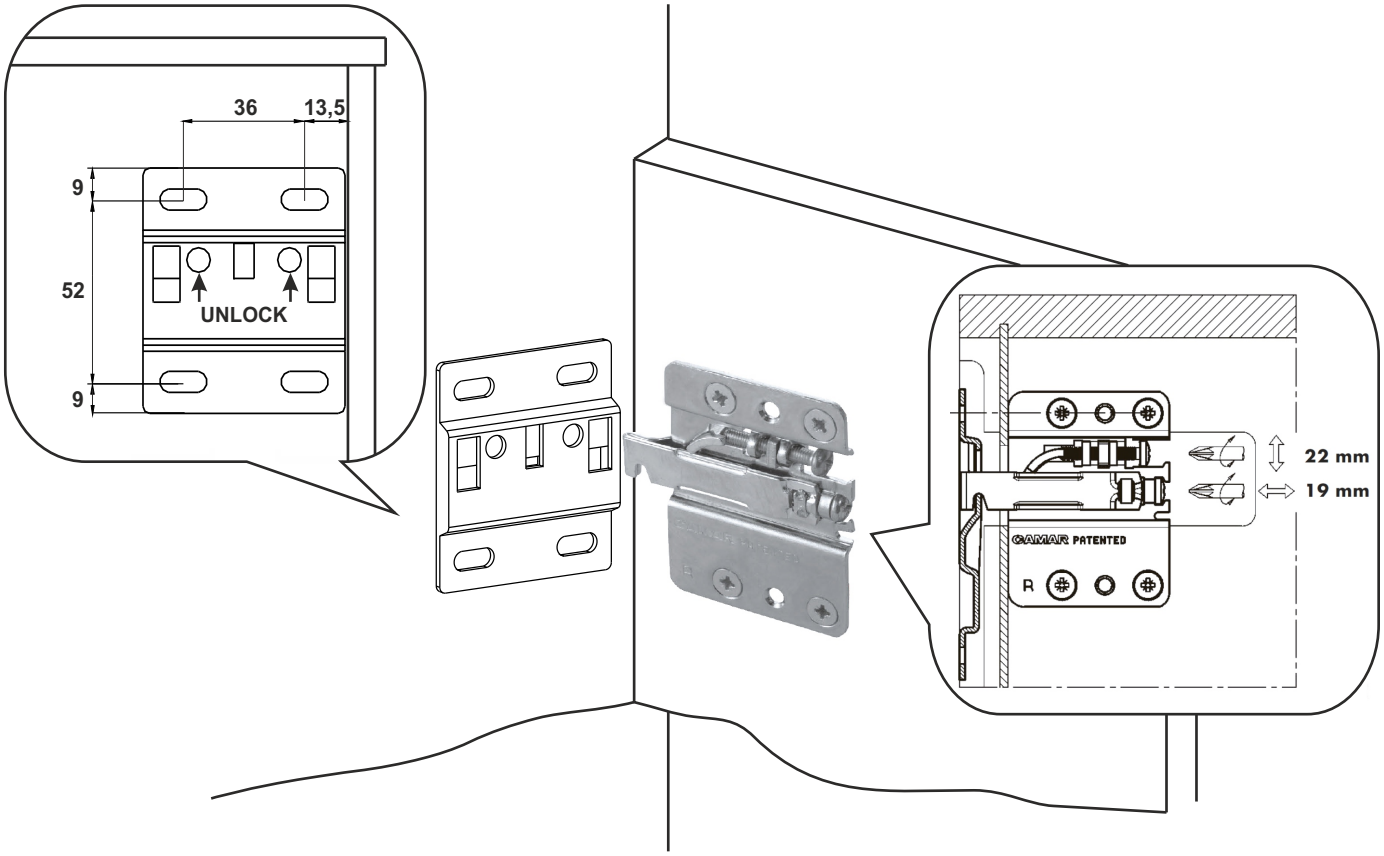

ITA FISSAGGIO LAVABI | ENG FIXING OF WASHBASINS | GER BEFESTIGUNG DER WASCHBECKEN

FRA FIXATION DES LAVABOS | GRE ΣΤΕΡΕΩΣΗ ΝΙΠΤΗΡΩΝ

- Siliconatura dei lavabi/top con prodotti non acetici, poggiare il lavabo sulla base, siliconare il lavabo al mobile e la base porta lavabo al muro per evitare infiltrazioni d'acqua.
- Fixing of the washbasin/top with non acetic products (silicone), place the washbasin on the base unit and fix it with silicone. Please use silicone also to fix the sides of the base unit on the wall in order to avoid water infiltrations.
- Befestigung der Waschbecken/Waschtischplatten mit nicht-essighaltigen Produkten (Silikon), positionieren Sie das Waschbecken und befestigen Sie die Kanten der Seiten des Möbels auch auf dem Wand mit Silikon um Wasserinfiltrationen zu vermeiden.
- Fixation du lavabo avec silicone, déposer un joint de silicone sur tout le perimetre du meuble aussi sur le mur et positionnez le lavabo.
- Τοποθετώντας το νεροχύτη με σιλικόνη, τοποθετήστε σφραγίδα σιλικόνης στην περίμετρο των επίπλων και στον τοίχο και τοποθετήστε το νεροχύτη.

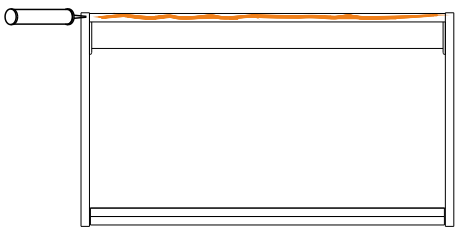

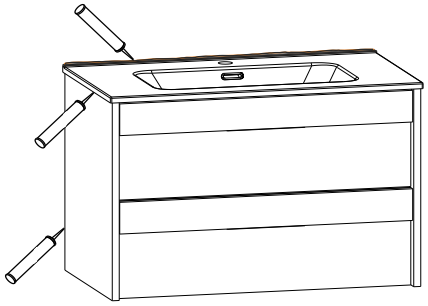

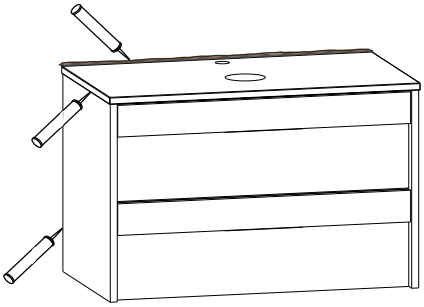

- Estrazione - Pull out - Herausziehen - Extraction - Εξαγωγή

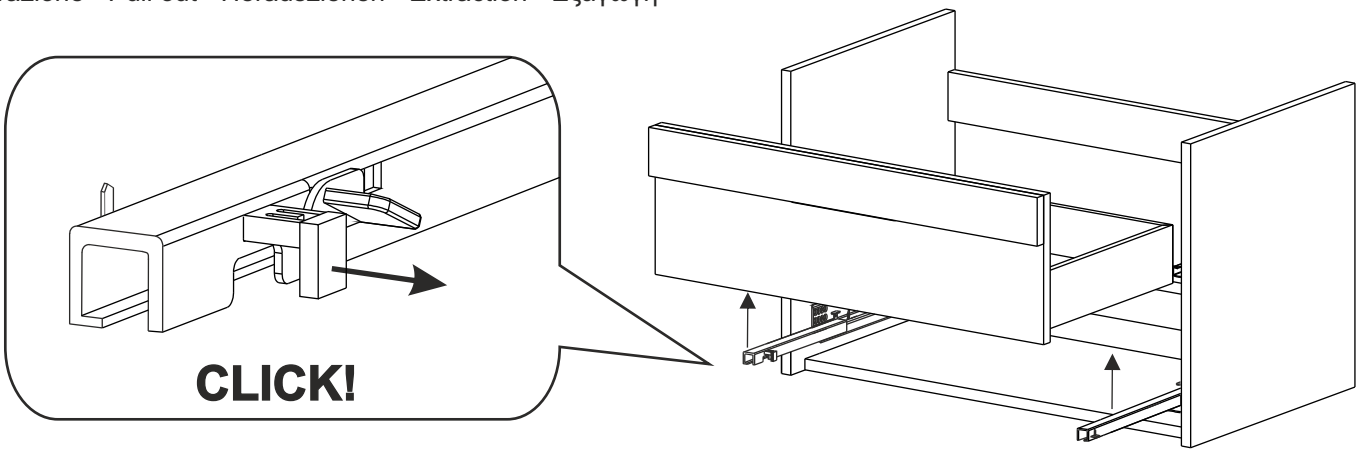

- Montaggio - Assembling - Einbau - Montage - Τοποθέτηση

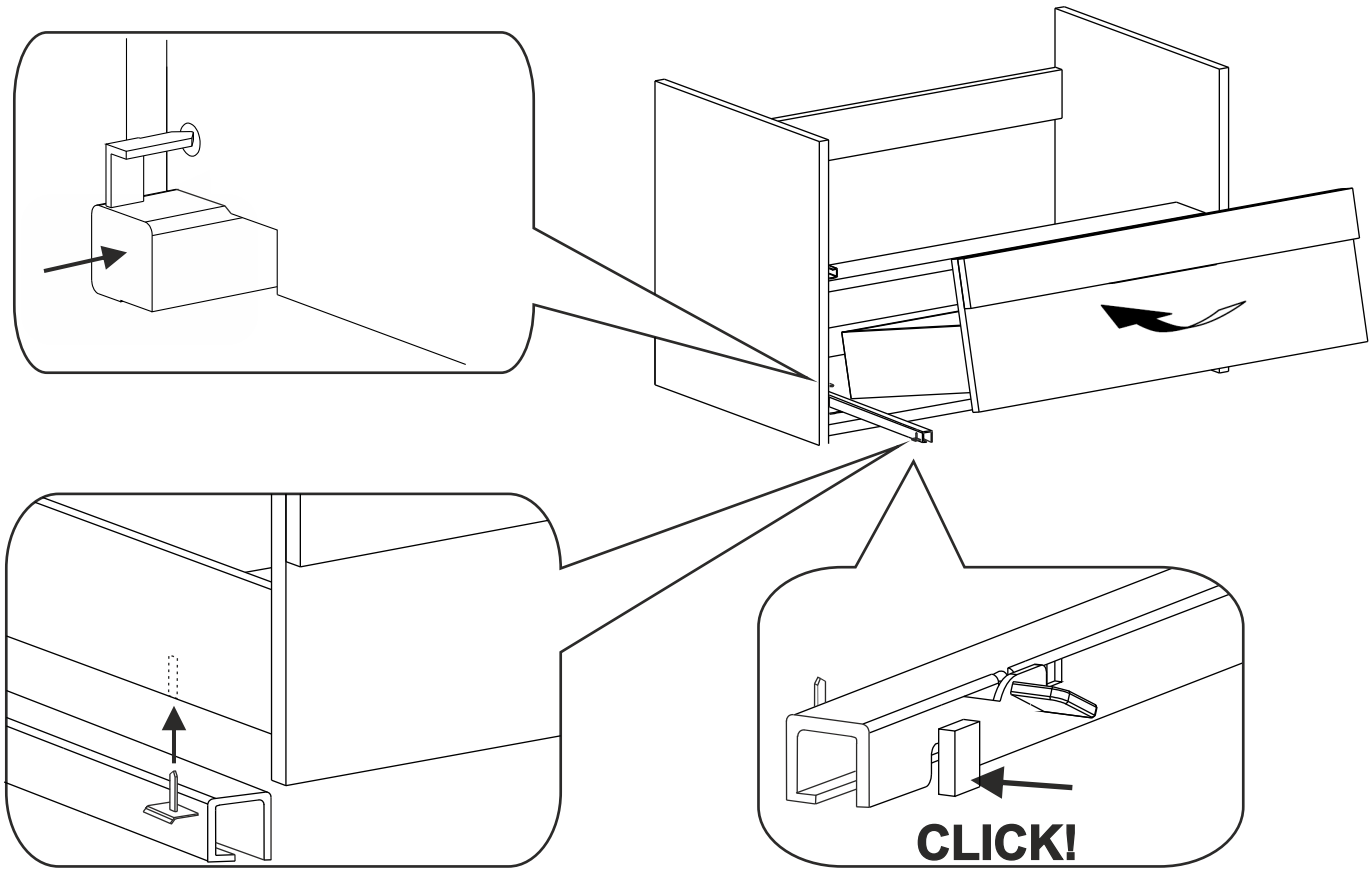

- Regolazione - Adjustment - Einstellung - Régulation - Ρύθμιση

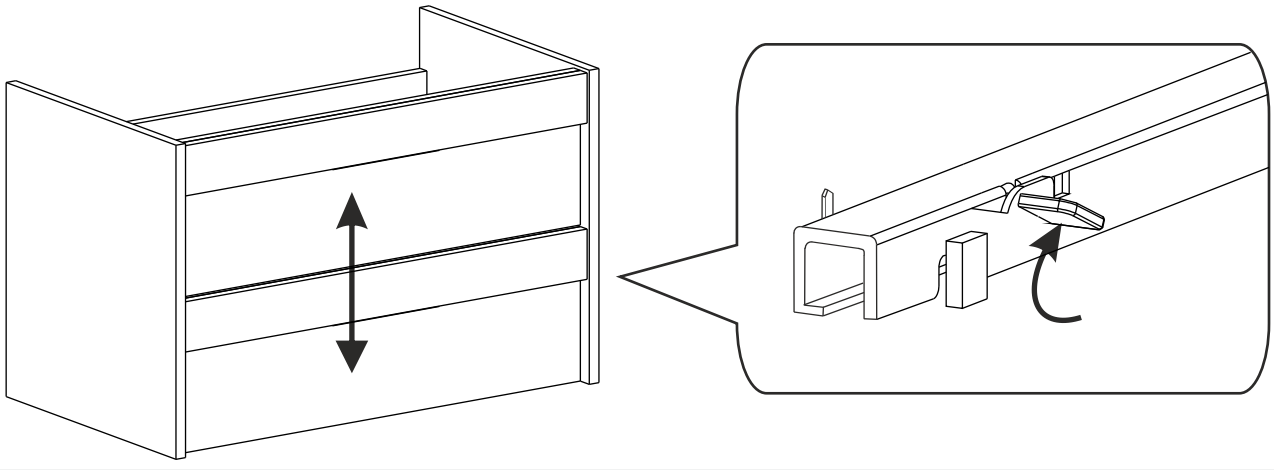

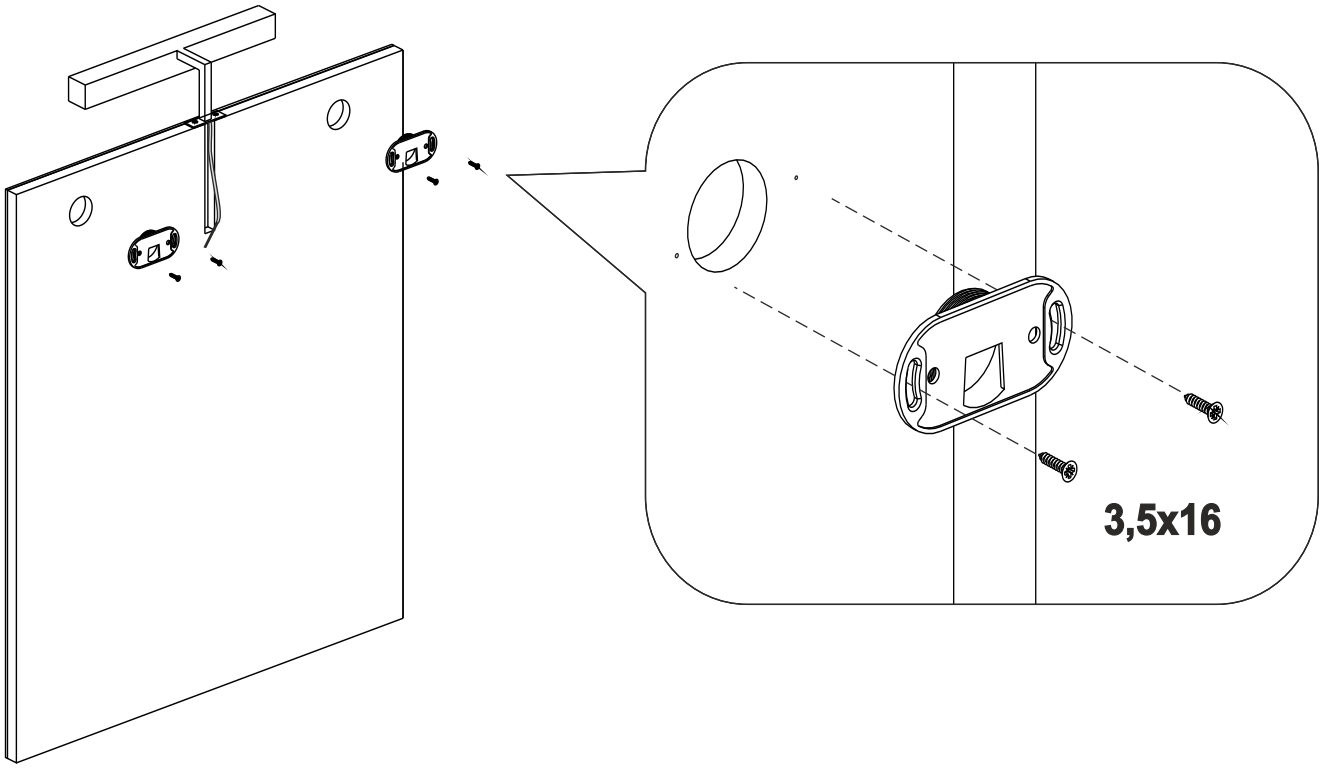
3,5x16

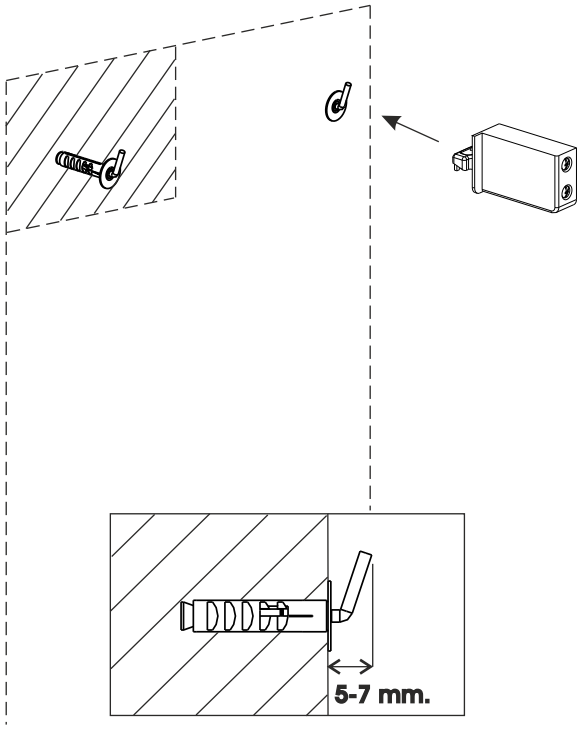
5-7 mm.

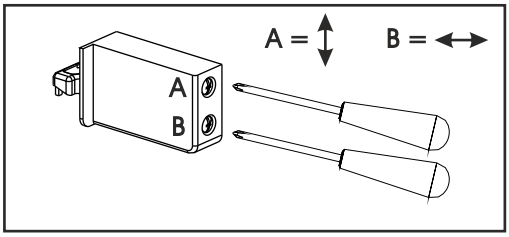
A =
B =
A
B

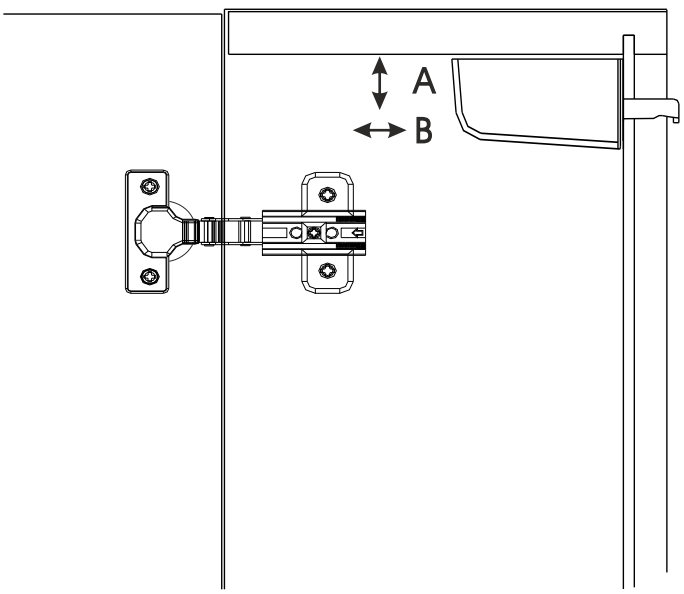
A
B

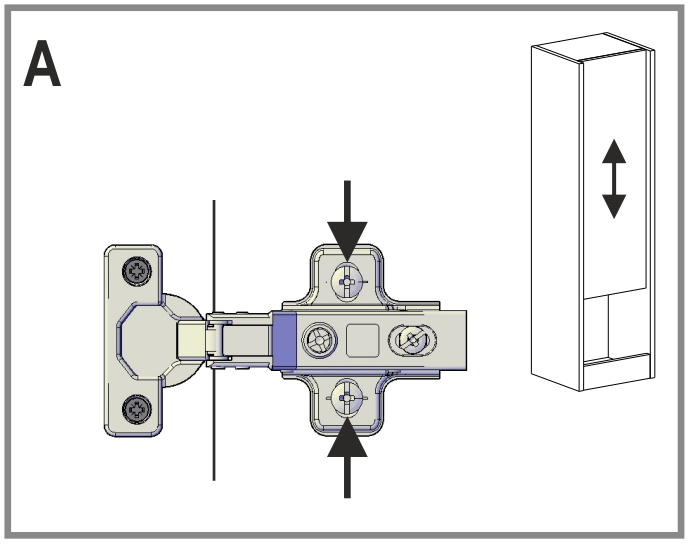

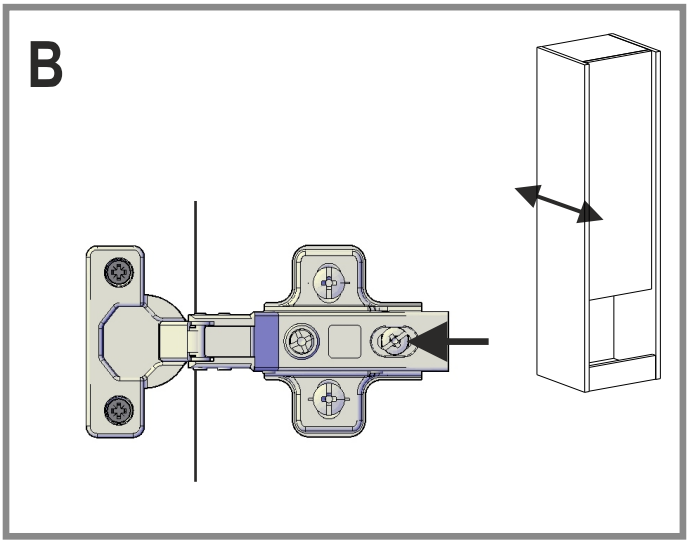

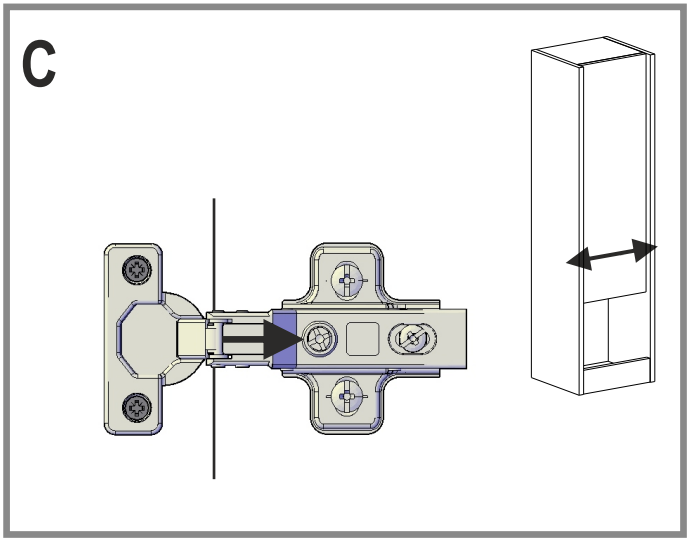

- a) Svitare le viti indicate e muovere l'anta in **alto o in basso** per sistemarla. Fissarla nuovamente.
- a) Loosen screws shown and move door **up or down** to suit. Re-tighten.
- a) Die gekennzeichneten Schrauben lockern und Tür nach **oben oder unten** bewegen um sie anzupassen.Wieder festschrauben.
- a) Dévissez les vis indiquées et déplacez la porte vers le **haut ou le bas**, une fois reglée, serrez ces même vis.
- a) Ξεβιδώστε τις υποδεικνυόμενες βίδες και μετακινήστε το φύλλο **προς τα πάνω ή προς τα κάτω** για να το ρυθμίστε. Στερεώστε το και πάλι.

- b) Svitare la vite indicata e muovere l'anta verso **l'interno o l'esterno** per sistemarla. Fissarla nuovamente.
- *b)* Loosen screw shown and move door **in or out** to suit. Re-tighten.
- *b)* Die gekennzeichnete Schraube lockern und Tür nach **innen oder außen** bewegen um sie anzupassen. Wieder festschrauben.
- *b)* Dévissez la vis indiquée et déplacez la porte vers **l'intérieur ou l'extérieur**, une fois reglée, serrez ces même vis.
- b) Ξεβιδώστε την υποδεικνυόμενη βίδα και μετακινήστε το φύλλο **προς τα μέσα ή προς τα έξω** για να το ρυθμίστε. Στερεώστε το και πάλι.

- c) Svitare la vite indicata e muovere l'anta verso **destra o sinistra** per sistemarla. Fissarla nuovamente.
- *c)* Loosen screw shown and move door **right or left** to suit. Re-tighten.
- *c)* Die gekennzeichnete Schraube lockern und Tür nach **rechts oder links** bewegen um sie anzupassen. Wieder festschrauben.
- *c)* Dévissez la vis indiquée et déplacez la porte vers la **droite ou la gauche**, une fois reglée, serrez ces même vis.
- c) Ξεβιδώστε την υποδεικνυόμενη βίδα και μετακινήστε το φύλλο **προς τα δεξιά ή προς τα αριστερά** για να το ρυθμίστε. Στερεώστε το και πάλι

ITA ISTRUZIONI PER L'USO, LA MANUTENZIONE E LA PULIZIA

SICUREZZA

- Mobili contenitori per uso domestico in ambiente interno (al chiuso- INDOOR).
- Non apportare modifiche al mobile tali da compromettere la stabilità della struttura.
- I prodotti non sono destinati ai bambini, l'utilizzo dei prodotti in ambiente domestico deve essere sempre supervisionato da un adulto.
- Non utilizzare i prodotti in modo improprio differente da quanto previsto dal fabbricante (ad esempio non riempire oltre la loro capacità, non riporre in esso sostanze pericolose, non riporre o appoggiare articoli bagnati).
- Evitare assolutamente che il prodotto venga a contatto con ammoniaca, acidi, detersivi forti, tinture per capelli o coloro.
- Per evitare che questo prodotto cada, deve essere fissato alla parete con il/i componente/i di fissaggio incluso/i. Valuta l'idoneità della parete per assicurarsi che resista alle forze generate. Usa viti e tasselli adatti alle tue pareti e al carico previsto. Le viti e tasselli non sono inclusi.

MONTAGGIO

- I prodotti sono progettati per essere installati da personale esperto mediante l'utilizzo di comuni utensili, qualora il consumatore non abbia le capacità sufficienti all'istallazione deve affidarsi ad un professionista.
- Per l'installazione del prodotto è previsto del silicone che è non incluso, utilizzare un silicone non acetico.

MANUTENZIONE

- Accompagnare sempre la chiusura delle ante e dei cassetti.
- Evitare il contatto con l'acqua sulle parti in legno del mobile.
- Evitare l'elevata umidità dell'aria nell'ambiente in cui è installato il prodotto.
- Evitare di installare il prodotto in punti soggetti alla luce diretta del sole.
- Verificare periodicamente i serraggi del prodotto (cerniere, basette, attaccaglie, ferramenta in generale).

PULIZIA

- Per la pulizia del prodotto utilizzare un panno morbido o in microfibra inumidito con acqua ed eventualmente un detergente senza abrasivi o sapone.
- Non utilizzare prodotti chimici o solventi per la pulizia ne tanto meno spugne abrasive o lana d'acciaio.

ENG ISTRUCTION FOR USE, MAINTENANCE AND CLEANING

SAFETY

- Storage furniture for indoor domestic use (indoors - INDOOR).
- Do not make any changes to the furniture that could compromise the stability of the structure.
- The products are not intended for children, the use of the products in a domestic environment must always be supervised by an adult.
- Do not use the products in a manner inappropriate to that intended by the manufacturer (for example, do not fill them beyond their capacity, do not store dangerous substances in them, do not store or place wet items).
- Absolutely avoid the product coming into contact with ammonia, acids, strong detergents, hair dyes or chlorine.
- To prevent this product from falling, it must be fixed to the wall with the included fixing component(s). Assess the suitability of the wall to ensure it can withstand the forces generated. Use screws and plugs suitable for your walls and the expected load. Screws and plugs are not included.

ASSEMBLY

- The products are designed to be installed by expert personnel using common tools, if the consumer does not have sufficient skills for installation, he must rely on a professional.
- Silicone is required for the installation of the product, which is not included. Use a non-acetic silicone.

MAINTENANCE

- Always accompany the closing of the doors and drawers.
- Avoid contact with water on the wooden parts of the furniture.
- Avoid high humidity in the environment where the product is installed.
- Avoid installing the product in places subject to direct sunlight.
- Periodically check the product fastenings (hinges, bases, hangers, hardware in general).

CLEANING

- To clean the product, use a soft or microfiber cloth moistened with water and possibly a detergent without abrasives or soap.
- Do not use chemical products or solvents for cleaning, nor abrasive sponges or steel wool.

GER ANLEITUNG FÜR DIE BEDIENUNG, INSTANDHALTUNG U. REINIGUNG

SICHERHEIT

- Aufbewahrungsmöbel für den Gebrauch im Innenbereich (INDOOR).
- Nehmen Sie keine Veränderungen an den Möbeln vor, die die Stabilität der Struktur beeinträchtigen könnten.
- Die Produkte sind nicht für Kinder bestimmt. Die Verwendung der Produkte im häuslichen Bereich muss von einem Erwachsenen beaufsichtigt werden.
- Verwenden Sie die Produkte nicht sachwidrig, sondern nur wie vom Hersteller vorgesehen (z. B. nicht über das Fassungsvermögen hinaus befüllen, keine gefährlichen Stoffe darin lagern, keine nassen Gegenstände darin aufbewahren oder platzieren).
- Vermeiden Sie unbedingt den Kontakt des Produkts mit Ammoniak, Säuren, starken Reinigungsmitteln, Haarfärbemitteln oder Chlor.
- Um ein Herunterfallen des Produkts zu verhindern, muss es mit den mitgelieferten Befestigungselementen an der Wand befestigt werden. Prüfen Sie die Eignung der Wand, um sicherzustellen, dass sie den auftretenden Kräften standhält. Verwenden Sie für Ihre Wände und die zu erwartende Belastung geeignete Schrauben und Dübel. Schrauben und Dübel sind nicht im Lieferumfang enthalten.

MONTAGE

- Die Produkte sind für die Montage durch Fachpersonal mit handelsüblichem Werkzeug vorgesehen. Sollte der Verbraucher nicht über ausreichende Montagekenntnisse verfügen, muss er sich an einen Fachmann wenden.
- Für die Montage des Produkts wird Silikon benötigt (nicht im Lieferumfang enthalten). Verwenden Sie essigfreies Silikon.

PFLEGE

- Das Schließen von Türen und Schubladen immer begleiten.
- Vermeiden Sie den Kontakt der Holzteile der Möbel mit Wasser.
- Vermeiden Sie hohe Luftfeuchtigkeit im Installationsbereich.
- Vermeiden Sie die Montage des Produkts an Orten mit direkter Sonneneinstrahlung.
- Überprüfen Sie regelmäßig die Befestigungen (Scharniere, Sockel, Aufhänger, Beschläge allgemein).

REINIGUNG

- Reinigen Sie das Produkt mit Wasser und einem weichen angefeuchteten Tuch oder mit einem Reinigungsmittel ohne Scheuermittel oder Seife.
- Verwenden Sie zur Reinigung keine Chemikalien oder Lösungsmittel und auch keine Scheuerschwämme oder Stahlwolle.

FRA MODE D' EMPLOI, D' ENTRETIEN ET DE NETTOYAGE

SÈCURITÈ

- Meubles de rangement pour usage domestique intérieur (intérieur - INTÉRIEUR).
- N'apportez aucune modification au meuble susceptible de compromettre la stabilité de la structure.
- Ces produits ne sont pas destinés aux enfants; leur utilisation dans un environnement domestique doit toujours être supervisée par un adulte.
- N'utilisez pas les produits de manière inappropriée, autre que celle prévue par le fabricant (par exemple, ne les remplissez pas au-delà de leur capacité, n'y stockez pas de substances dangereuses, ne stockez pas et ne placez pas d'articles humides)
- Évitez absolument tout contact du produit avec de l'ammoniaque, des acides, des détergents puissants, des teintures capillaires ou du chlore.
- Pour éviter toute chute, fixez-le au mur à l'aide des fixations fournies. Vérifiez que le mur est bien adapté aux forces générées. Utilisez des vis et des chevilles adaptées à vos murs et à la charge prévue. Vis et chevilles non fournies.

MONTAGE

- Les produits sont conçus pour être installés par du personnel qualifié utilisant des outils courants. Si le consommateur ne possède pas les compétences nécessaires à l'installation, il doit faire appel à un professionnel.
- Du silicone est nécessaire pour l'installation du produit (non inclus). Utilisez un silicone non acétique.

ENTRETIEN

- Toujours accompagner la fermeture des portes et des tiroirs.
- Éviter le contact de l'eau avec les parties en bois du meuble.
- Éviter une forte humidité dans la pièce où le produit est installé.
- Éviter d'installer le produit dans des endroits exposés à la lumière directe du soleil.
- Vérifier régulièrement les fixations du produit (charnières, bases, crochets, quincaillerie en général).

NETTOYAGE

- Pour nettoyer le produit, utilisez un chiffon doux ou en microfibre imbibé d'eau et éventuellement d'un détergent sans abrasifs ni savon.
- N'utilisez pas de produits chimiques ou de solvants pour le nettoyage, ni d'éponges abrasives ou de laine d'acier.