

BRERA

Finiture / Finishes
Feinbearbeitungen / Finitions
p. 260

Disegni tecnici / Technical drawings
Technische Zeichnungen / Dessins techniques
p. 264



BRERA01

Rovere rustico / Rustic oak
Rustikale Eiche / Chêne rustique

140



BRERA02

Rovere chiaro, laccato opaco rosso Jaipur / Light oak, matt Jaipur red lacquered
Helle Eiche, matt Jaipurrot lackiert / Chêne clair, laqué rouge Jaipur mat

140







BRERA03

Malta grigia, laccato opaco bianco / Malta grey, matt white lacquered
Moertelgrau, matt weiß lackiert / Gris Malta, laqué blanc mat

100


Savon liquide
LIQUID SOAP
lait
MILK

BRERA04

Rovere chiaro / Light oak
Helle Eiche / Chêne clair

140





BRERA05

Rovere rustico, laccato opaco bianco / Rustic oak, lacquered matt white
Rustikale Eiche, matt weiß lackiert / Chêne rustique, laqué blanc mat

140




PHOTOGRAPHY JOURNAL
PRODUCTIVITY PLANNER



BRERA

Finiture mensoloni / Top finishes
Box Top Feinbearbeitungen / Finitions des plans des toilettes aggloméré

Bianco opaco / Matt white
Matt weiß / Blanc mat



Rovere chiaro / Light oak
Helle Eiche / Chêne clair



Rovere rustico / Rustic oak
Rustikale Eiche / Chêne rustique



Malta grigia / Malta grey
Moertelgrau / Gris Malta

Finiture complementi / Complements finishes
Feinbearbeitungen der Möbelstücke / Finitions des complements

Laccato opaco bianco / Matt white lacquered
Matt weiß lackiert / Laqué blanc mat

Laccato opaco rosso Jaipur / Matt Jaipur red lacquered
Matt Jaipurrot lackiert / Laqué rouge Jaipur mat

Laccato opaco sabbia / Sand matt lacquered
Sand matt lackiert / Laqué sable mat

Laccato opaco indaco / Matt indigo lacquered
Matt indigo lackiert / Laqué indigo mat

BRERA

Lavabo in marmoresina / Cast marble washbasin
Mineralmarmor Waschbecken / Lavabo en mineralmarmo

Bianco lucido
Glossy white
Glänzend weiß
Blanc brillant

Lavabo in solid surface / Solid surface washbasin
Solid Surface Waschbecken / Lavabo en solid surface

Bianco opaco
Matt white
Matt weiß
Blanc mat

Lavabo in ceramica / Ceramic washbasin
Keramikwaschbecken / Lavabo en céramique

Bianco lucido
Glossy white
Glänzend weiß
Blanc brillant

Rosso vino opaco
Matt wine red
Matt weinrot
Rouge vin mat

Verde petrolio opaco
Matt petrol green
Matt Petrolgrün
Vert pétrole mat

Nero opaco
Matt black
Matt schwarz
Noir mat

Lampade a pagina 312
Lamps on page 312
Lampen auf Seite 312
Lampes à la page 312

BRERA

Ambienti / Environments / Räume / Ambiances

BRERA 01

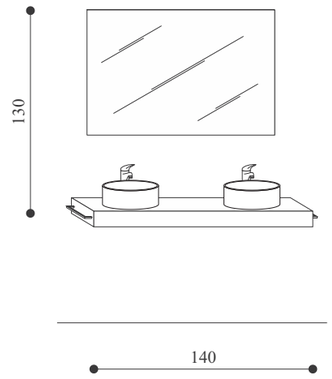

BRERA 02

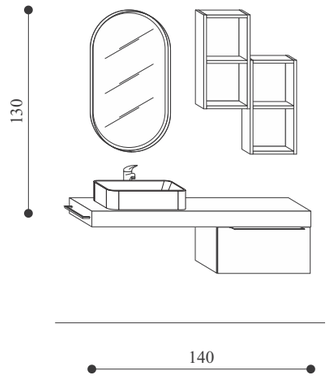

BRERA 03

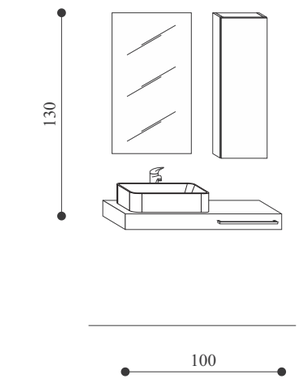

BRERA 04

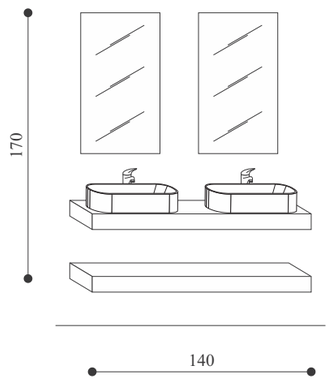

BRERA 05

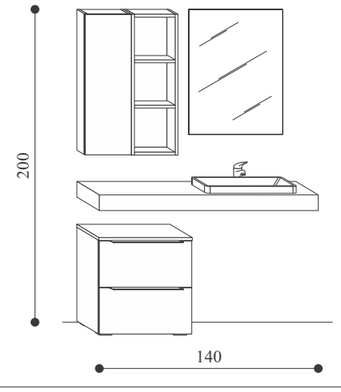

Componenti / Components / Bestandteile / Composants

Mensoloni / *Tops / Box Top / Plans des toilettes aggloméré*



Kit coppia staffe per mensolone
Pair brackets for top
Paar Halterungen für box top
Paire de fix. pour plan de toilette



Lavabi ad incasso in mineralmarmo / *Recessed mineralmarmo basins*
Mineralmarmo Einbaubecken / Lavabos enchâssés en mineralmarmo



Lavabo d'appoggio in *Solid Surface*
Solid Surface countertop basin
Aufsatzbecken aus Solid Surface
Lavabo dessus-plan Solid Surface

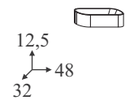

Lavabi d'appoggio in ceramica / *Over counter ceramics basins / Keramik Vorbauwaschbecken / Lavabos dessus-plan céramique*

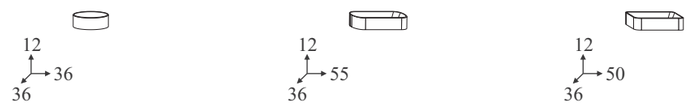

Specchi a muro / *Mirrors / Flächenspiegel / Miroirs muraux*

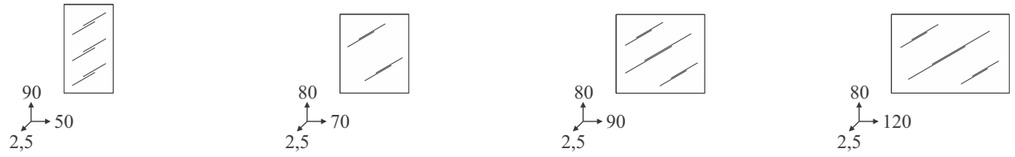

Specchi a LED / *LED mirrors / LED Spiegel / Miroirs à LED*

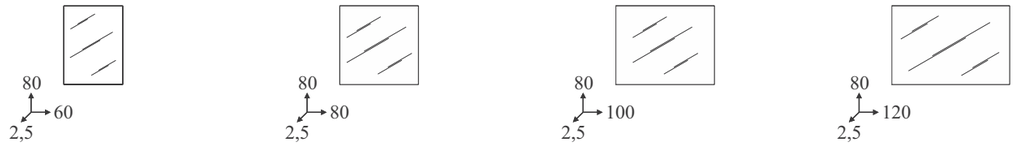

Specchi a LED / *LED mirrors / LED Spiegel / Miroirs à LED*

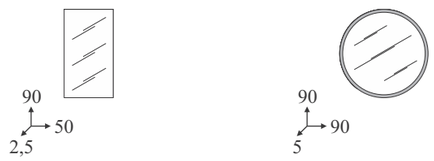

Specchi a LED con telaio / *LED mirrors with frame*
LED Spiegel mit metallrahmen / Miroirs à LED avec cadre



BRERA

Componenti / Components / Bestandteile / Composants

Cassettiere 1 cassetto / *Dressers 1 drawer*
Kommoden 1 Schublade / Commodes 1 tiroir

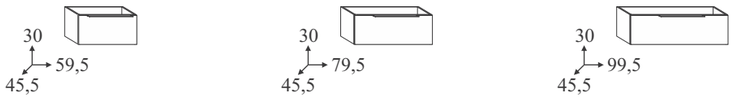

Cassettiere 2 cassetti / *Dressers 2 drawers*
Kommoden 2 Schubladen / Commodes 2 tiroirs

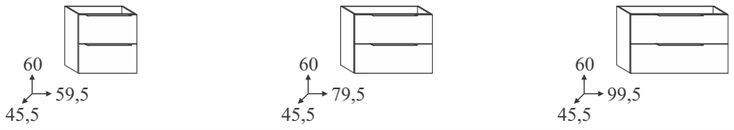

Colonna / *Tall unit*
Hochschrank / Colonne

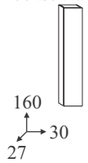

Pensili a giorno / *Wall units with open compartments*
Hängeschränke, offenen Fächern / Meubles susp. avec étagères vis.



Pensili / *Wall units / Hängeschränke / Meubles suspendues*



Top di finitura / *Top finishing / Oberfläche / Plan de toilette*

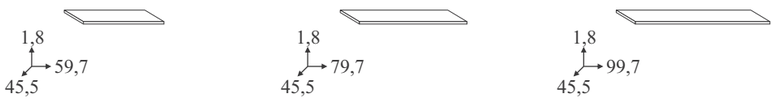

Top di finitura con misura a scelta
Top finishing, measure to choose
Oberfläche mit Masswahl
Plan de toilette, mesure à choisir

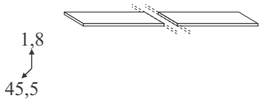

Lampade a LED cromate / *Chromed LED light sets / Chromierte LED-Beleuchtungen / Lampes chromées à LED*

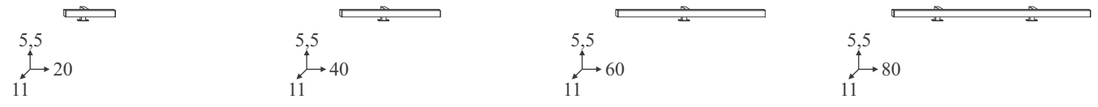

Porta asciugamani / *Towel bar*
Handtuchhhalter / Poignée porte-serviette

